ROMANKO s.r.o.
Gogoľova 326/18
851 01 Bratislava - Petržalka
Infolinka: +421 948 782 838
E-mail: info@romanko.sk
www.romanko.sk

200t

LIEBHERR
LTM 1200

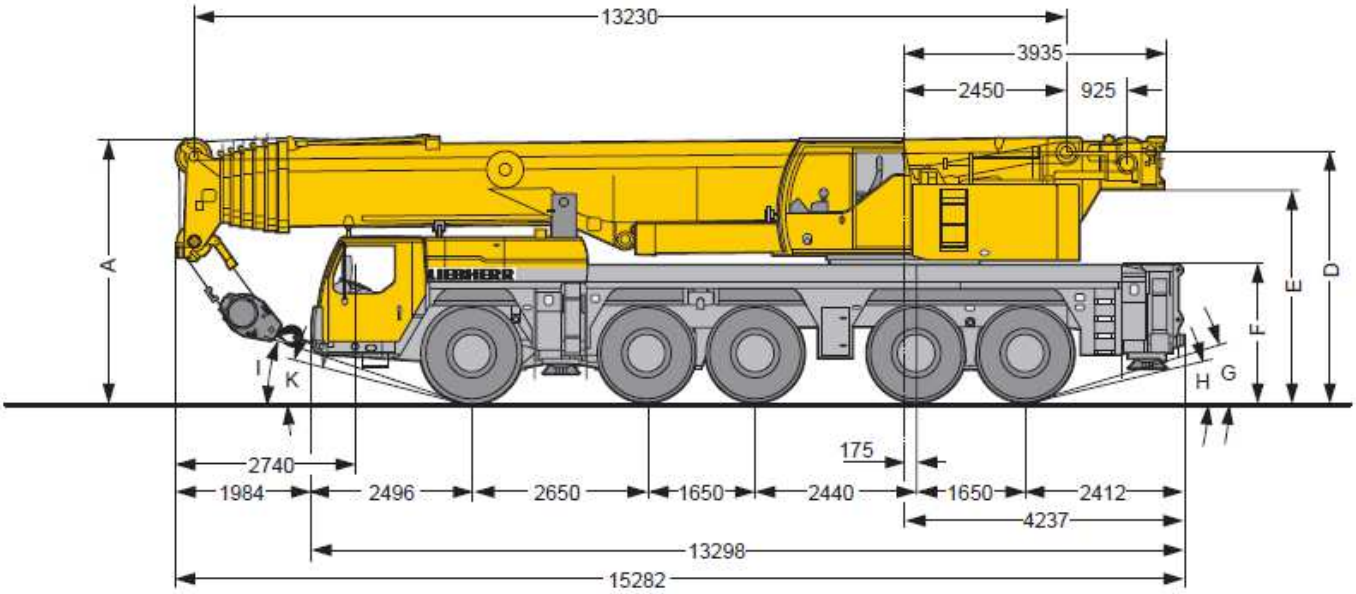

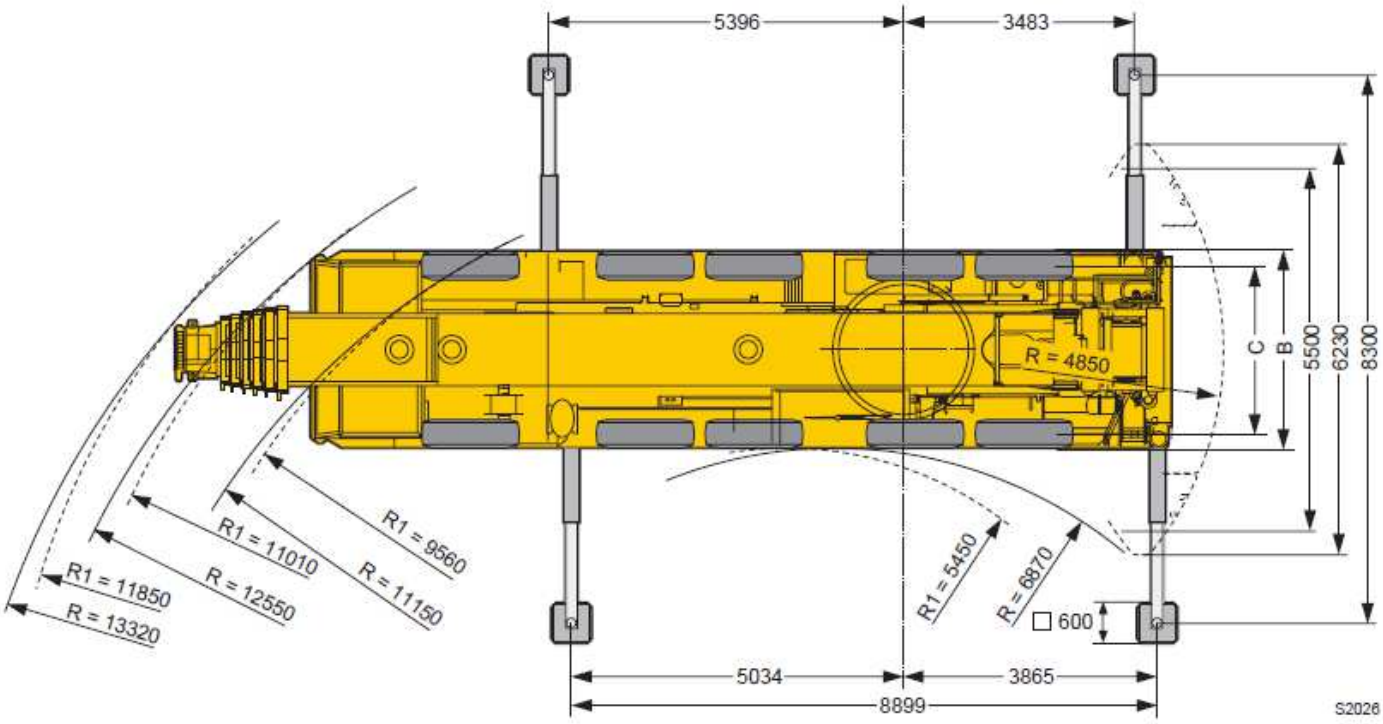

R_1 = Allradlenkung · All wheel steering

Wymiary · Maße · Dimensions

	A	A 150 mm*	B	C	D	E	F	G	H	I	K
385/95 R 25 (14.00 R 25)	3950	3800	3000	2563	3704	3139	2000	15°	12°	18°	14°
445/95 R 25 (16.00 R 25)	4000	3850	3000	2551	3754	3189	2050	17°	14°	20°	16°
525/80 R 25 (20.5 R 25)	4000	3850	3100	2573	3754	3189	2050	17°	14°	20°	16°

* abgesenkt · lowered